Üzembe helyezési és karbantartási útmutató az SHF modellekhez

GYÁRTÓMŰVI NYILATKOZAT

Hivatkozás a 89/392/EEC EK Gépészeti Irányelvre és kiegészítéseire

A termékek megfelelnek a **89/392/EEC** EK Gépészeti Irányelvnek és annak kiegészítéseinek hivatkozva a biztonsági standardokra:

- **EN 60335-1 (CEI 61-50)** Háztartási- és hasonló elektromos berendezések biztonsága Általános szabályok
- **CEI-EN 60335-2-40** Háztartási- és hasonló elektromos berendezések biztonsága – 2. rész: elektromos hőpumpákra, légkondicionálókra és páramentesítőkre vonatkozó különleges előírások
- **89/366 CEE** sz. Gépészeti Irányelv és kiegészítései. Elektromágneses megfelelőség.
- **Alacsony feszültség 73/23 CEE** sz. Irányelv

Termékeink, illetve azok a berendezése, melyekbe beépítésre kerülnek, vagy melyeknek részét képezik addig nem helyezhetőek üzembe, míg nincs igazolva, hogy megfelelnek az EK Gépészeti Irányelvnek.

ÓVINTÉZKEDÉSEK: az instrukciók be nem tartása személyi sérüléshez, vagy a berendezés károsodásához vezethet.

A) Az üzembe helyezéshez és szereléshez szükséges mozgatás során kötelező a következők betartása:
- **1-** alkalmazzon szakembereket a berendezések mozgatásához (daru, emelőtargonca, stb.)
- **2-** Viseljen munkavédelmi kesztyűt
- **3-** Sose tartózkodjon függő teher alatt

B) Mielőtt az elektromos bekötéssel folytatná, kötelező a következők betartása:
- **1-** csak szakembereket alkalmazzon
- **2-** győződjön meg róla, hogy a berendezés nincs áram alatt
- **3-** az elektromos főkapcsolót kapcsolja le és az elektromos táblát zárja le a szerelés idejére

C) Mielőtt az osztó/gyűjtő csatlakozásokkal folytatná, kötelező a következők betartása:
- **1-** csak szakembereket alkalmazzon
- **2-** győződjön meg róla, hogy az osztókör le van zárva (nincs nyomás)
- **3-** a forrasztásnál győződjön meg róla, hogy a lángszóró nincs a berendezés felé irányítva (használjon védőlemezt, ha szükséges)

D) Kezelés: a LU-VE termékek a következő anyagok felhasználásával készülnek:
Műanyagok: polietilén, ABS, gumi
Vastartalmú anyagok: vas, rozsdamentes acél, réz, alumínium (esetenként megmunkált)
Hűtőfolyadékok: kövesse a vonatkozó berendezés üzembe helyezési útmutatóját

A) Távolítsa el az átlátszó védőfóliát a lakkozott fém részekről

MÉRETEK

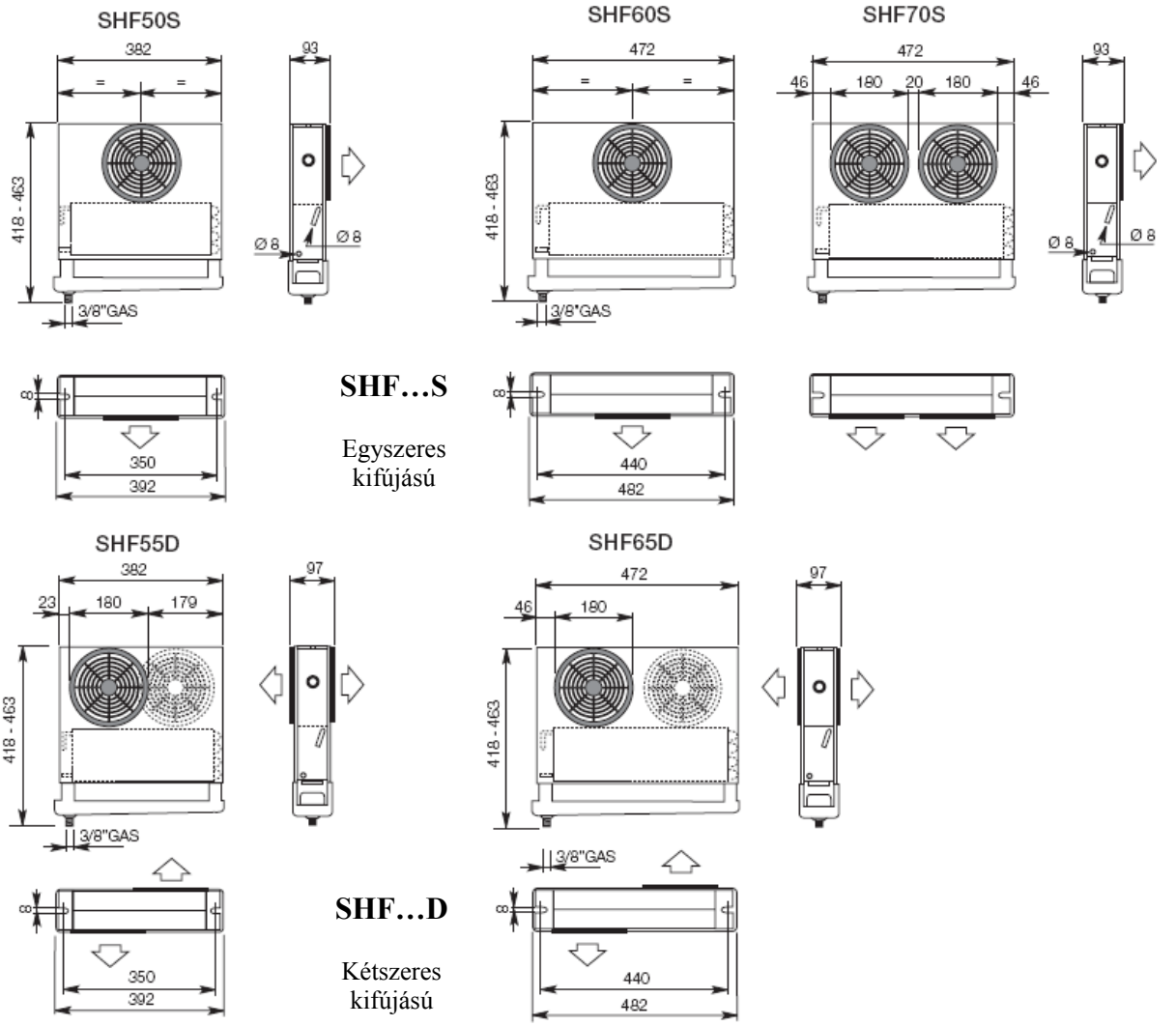
SHF50S
382
93
418 - 463
Ø 8
Ø 8
3/8"GAS
8
350
392
SHF60S
472
418 - 463
3/8"GAS
440
482
SHF70S
472
46
180
20
180
46
93
Ø 8
Ø 8
SHF…S
Egyszeres kifújású
SHF55D
382
23
180
179
97
418 - 463
3/8"GAS
8
350
392
SHF65D
472
46
180
97
418 - 463
3/8"GAS
8
440
482
SHF…D
Kétszeres kifújású

FELSZERELÉS

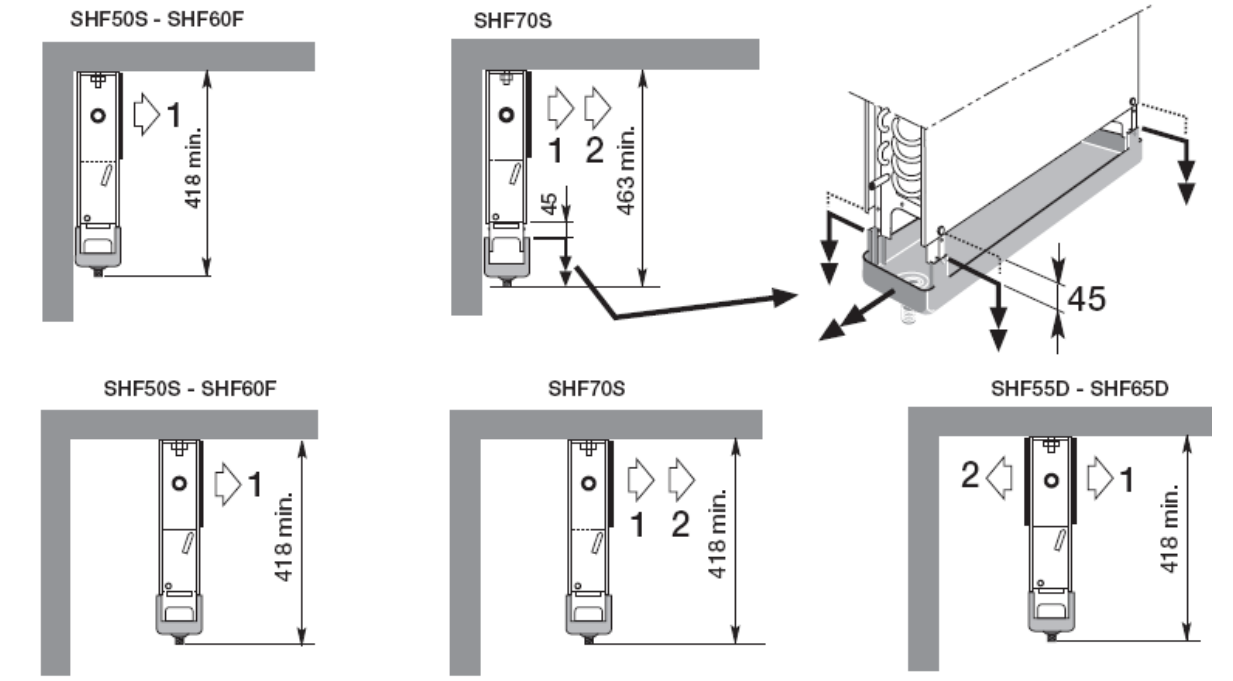

CSEPPTÁLCA

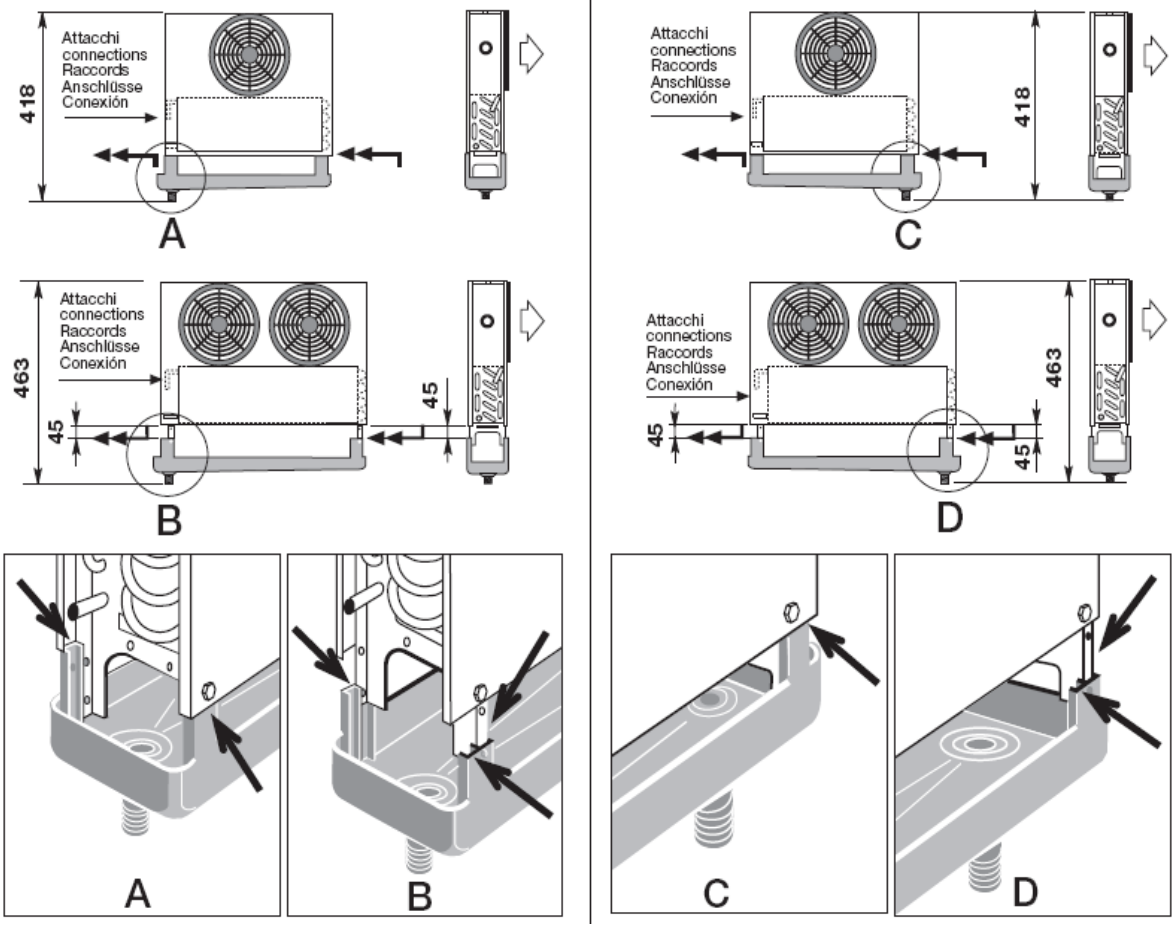

ELEKTROMOS LEOLVASZTÁS

SHF…		50SE	60SE	70SE	55DE	65DE
Elektromos fűtőszál	Típus	**RAB13**	**RAB14**	**RAB14**	**RAB13**	**RAB14**
	W (230V)	330	450	450	330	450

Mielőtt az elektromos bekötéssel folytatná, kötelező a következők betartása:

- Győződjön meg róla, hogy berendezés nincs áram alatt

VENTILÁTOROK CSERÉJE

SHF…		50S	60S	70S	55D	65D
Ventilátorok	n° x Ø154 mm	1	1	2	2	2
Motor (1 ~230V **50Hz**)	Típus	W4	W4	W4	W4	W4
Ventilátor (x **50Hz**)	Típus	154-25-5P	154-25-5P	154-25-5P	154-25-5P	154-25-5P
Motor áramfelvétele	W	34	34	68	68	68
Motor teljesítménye	A	0,26	0,26	0,52	0,52	0,52

Mielőtt az elektromos bekötéssel folytatná, kötelező a következők betartása:

- Győződjön meg róla, hogy berendezés nincs áram alatt

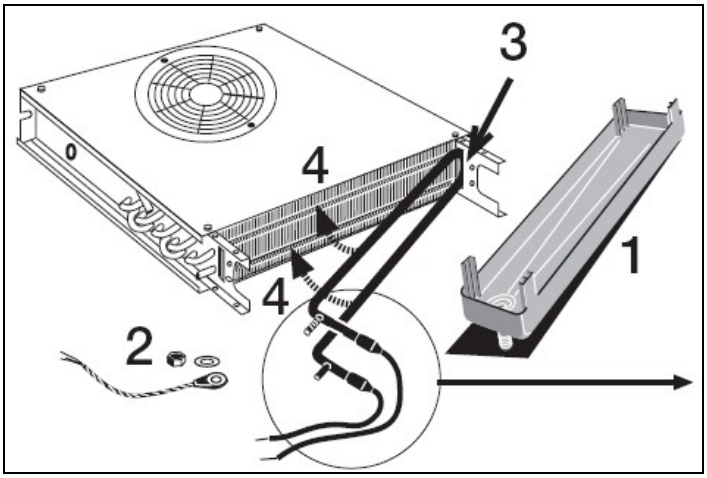

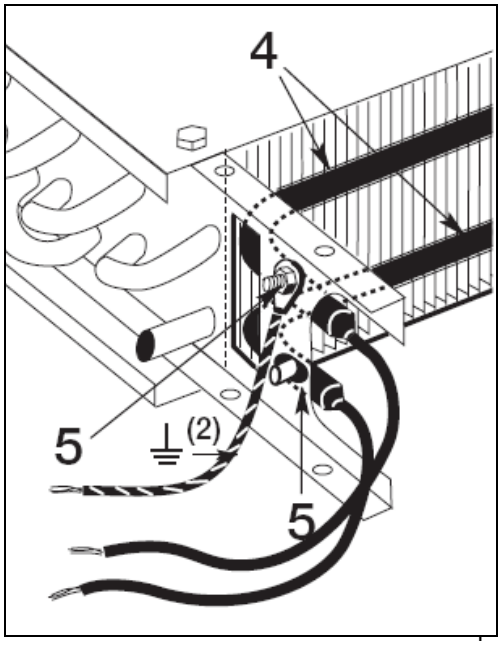

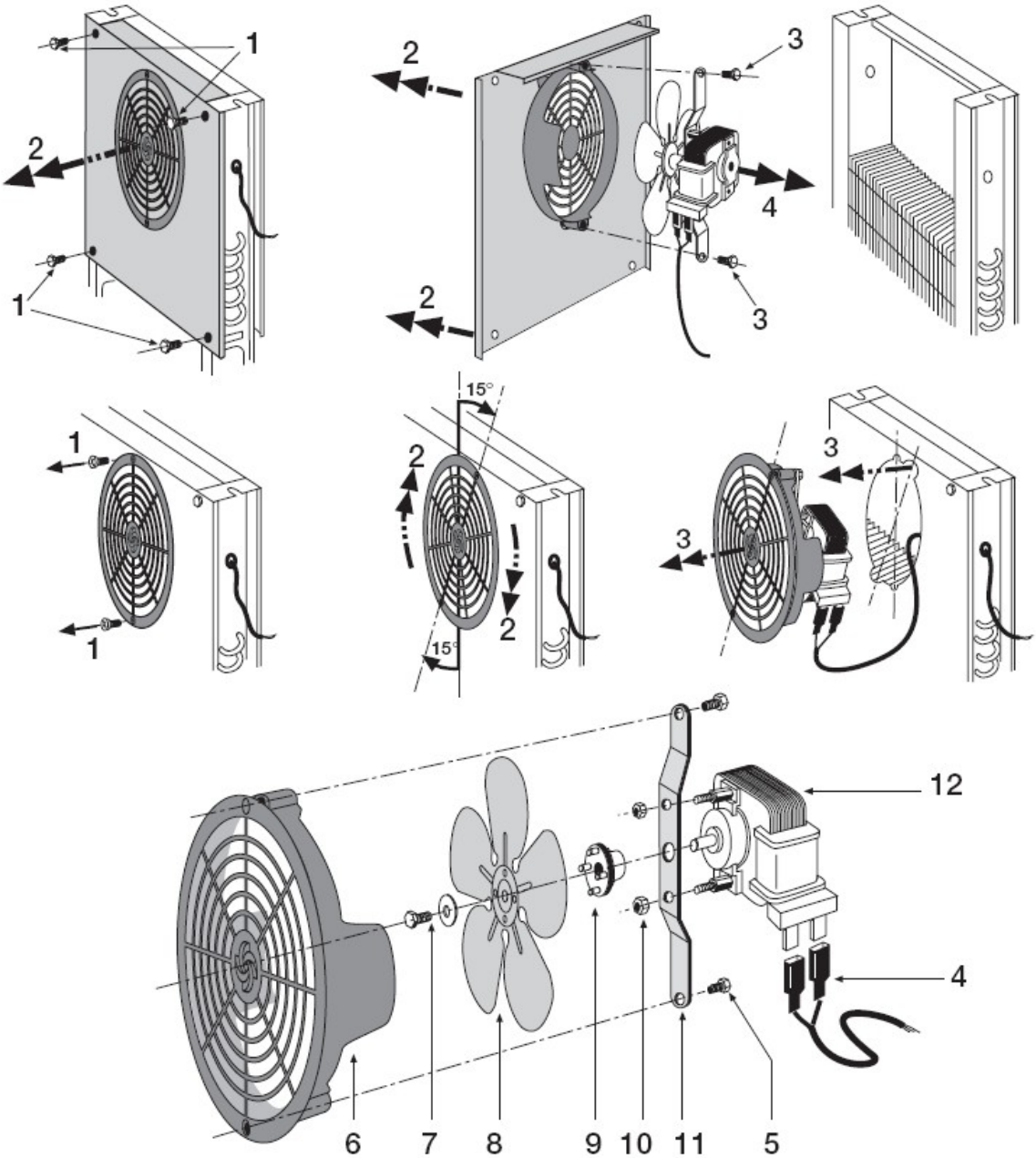

FORGALMAZÓ

Mirelta Kereskedelmi Kft.
H-2890 Tata, Szomódi út 4., Pf.301
Tel/Fax: 34/487-218, 487-855
mirelta@mirelta.hu www.mirelta.hu